SUPPORTS EN V ALLEGES

Type SVA

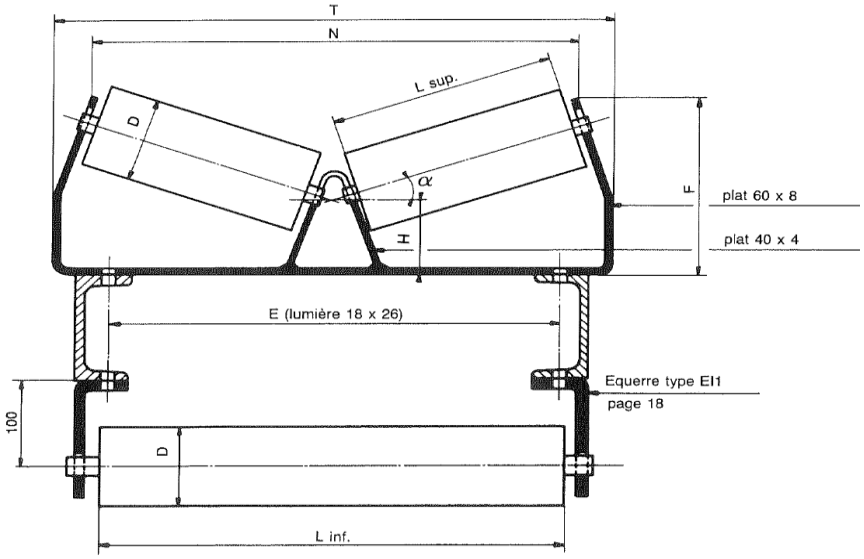

Exécution

- Supports pour rouleaux type Transrol SL 202, D = 60 et 70, axe 15 méplats 8, Norme E 53300
- α = 20 ou 30° en standard (autre angles à la demande)
- Toutes autres dimensions sur demande notamment pour rouleaux norme NFE 53301
- Supports sans pincement (avec pincement sur demande)

Bande	300	400	500	600	650
D	60/70	60/70	60/70	60/70	60/70
L sup.	190	240	290	325	360
H	60	60	60	60	60
E	366	466	566	666	716
T	450	560	650	735	790
F α = 20°	155	170	190	200	215
F α = 30°	187	213	240	255	275
N α = 20°	406	505	595	660	725
N α = 30°	375	460	550	610	670
Poids kg	3	3.5	4	4.5	4.8
L inf.	375	475	575	675	725